DETECTOR TERMOVELOCIMETRICO

MOD. : AE085/TV - AE085/TVS

DESCRIPCION Y PRINCIPIO DE FUNCIONAMIENTO

El detector está formado por un sensor de temperatura, un comparador y la electrónica asociada que permiten discriminar estados de reposo alarma y avería, de acuerdo con los parámetros fijados.

Ejecuta una doble función de alarma sobre el control del ambiente:

Diferencial: Pasa a estado de alarma cuando la velocidad de aumento de la temperatura excede de un cierto valor durante un tiempo suficiente. (Según Norma UNE 23007, parte 6).

Térmica: Se activa cuando la temperatura ambiente excede de un cierto valor durante un tiempo suficiente. (Según Norma UNE 23007 parte 5).

En el modelo AE085/TV, una vez que el detector entra en alarma debido al aumento de temperatura, permanece en estado de alarma, enclavado por medio de un tiristor. Para reponerlo y volver al estado de reposo es necesario quitarle la alimentación durante unos segundos.

El modelo AE085/TVS está dotado de rearme automático, es decir, una vez activado pasa por sí solo a reposo cuando desaparece la causa que motivó su entrada en alarma.

Incluye testigo de funcionamiento, según Norma DIN 14675, dando destellos luminosos cada 8 segundos que confirman su correcto estado de funcionamiento.

Ha sido diseñado aprovechando los últimos avances técnicos tanto en su parte exterior como en sus contactos de conexión "tipo bayoneta", sistema cada vez más generalizado que permite el recambio de detectores sin tocar la instalación, no obstante, si se quita un detector y no se reemplaza por otro queda abierto el circuito, señalizando en la central la correspondiente alarma de "línea abierta".

La instalación se realiza con dos hilos conectados a los zócalos, según se indica en el esquema de conexionado. En el diseño del detector se ha previsto la posibilidad de cambiar el positivo por el negativo sin que se altere en lo más mínimo su funcionamiento.

Se suministra con zócalo plano (ZCA) para canalizaciones que van empotradas o con zócalo especial (ZCA) que permite el paso de tubo a su interior cuando las canalizaciones son de superficie, evitando las cajas supletorias. Ambos zócalos permiten el intercambio de detectores iónicos, ópticos y termovelocimétricos.

DIMENSIONES

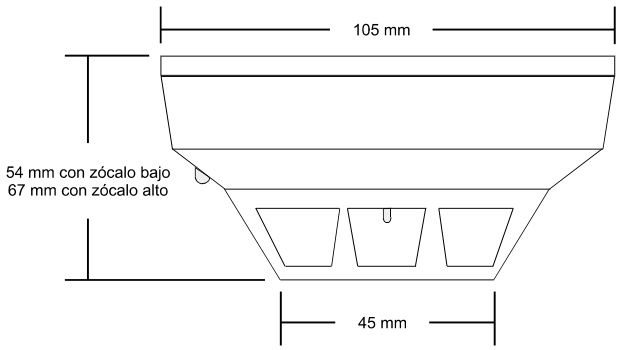

CARACTERÍSTICAS TÉCNICAS

Tensión de alimentación:	De 15 a 30 V c.c.
Consumo en reposo:	50 uA.
Consumo en alarma:	22 mA.
Corriente en salida remota:	250 mA.
Temperatura de trabajo:	De -20º a 60ºC
Humedad:	Hasta 92 %.
Material carcasa:	ABS.
Dimensiones:	105 x 45 mm.

ESQUEMA DE CONEXIONADO

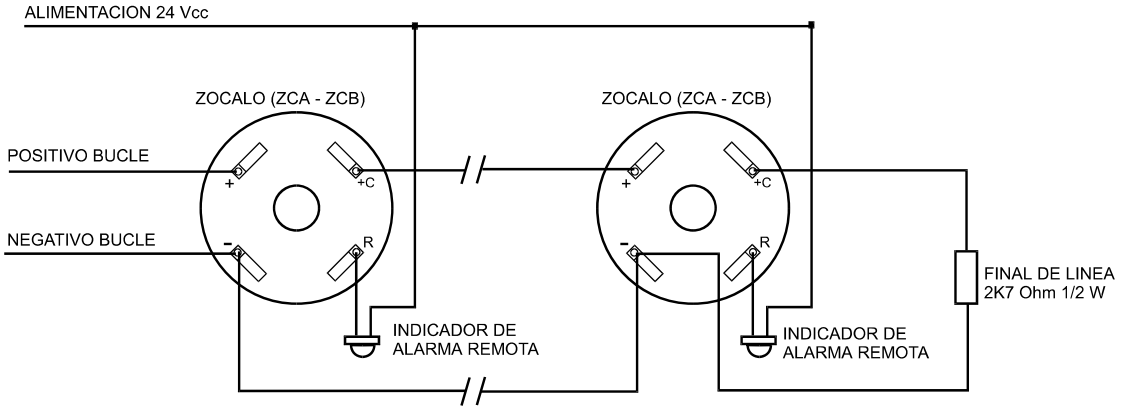

Cuando en una misma zona se instalan más de dos indicadores de alarma es recomendable alimentarlos con un tercer hilo(24v de la fuente), para que el consumo de estos, en el caso de entrar varios detectores en alarma, no sobrepase los niveles de corriente fijados en el bucle.